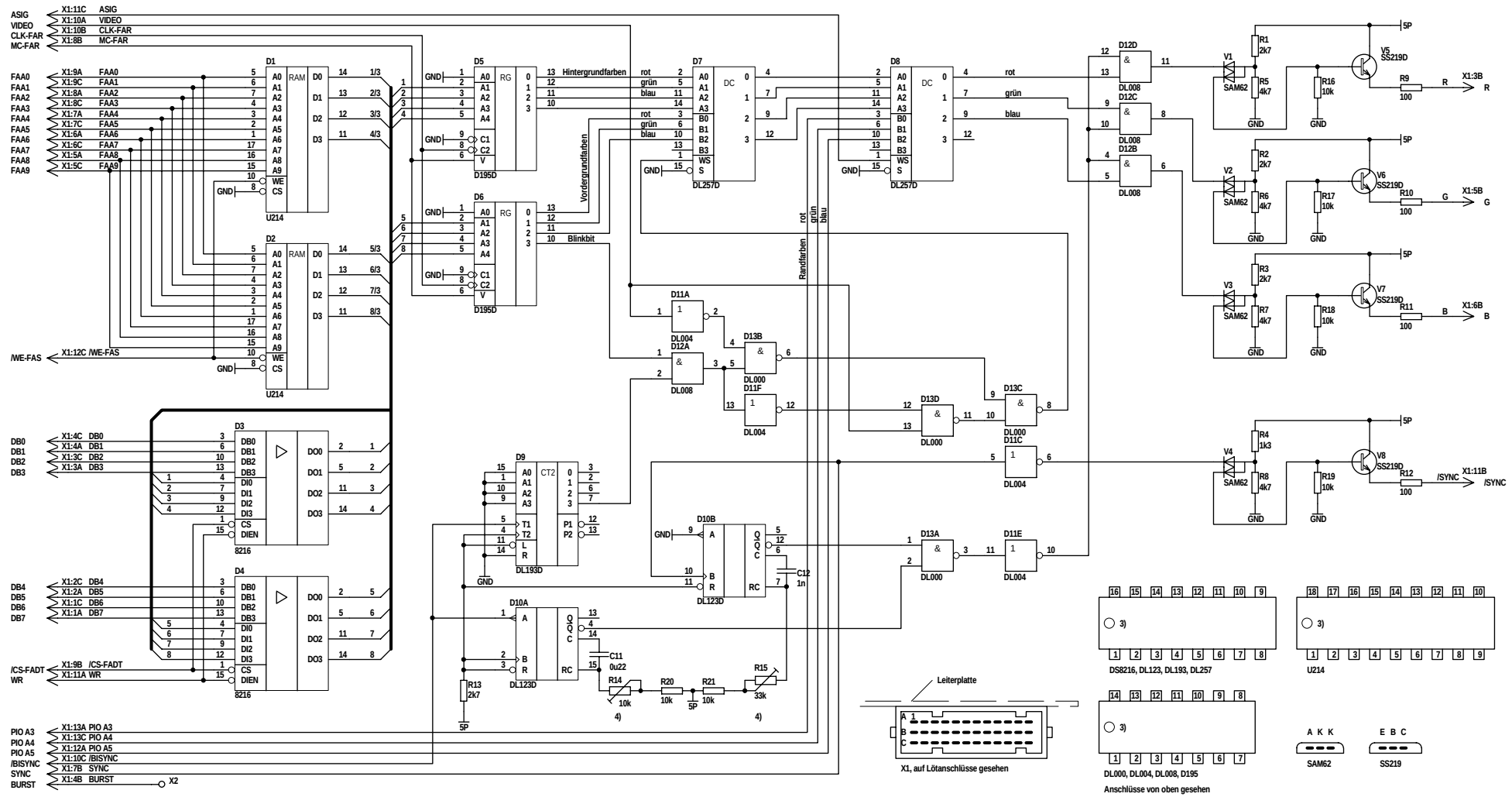

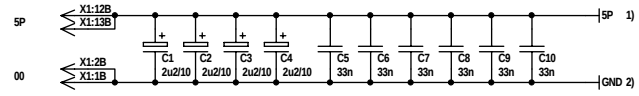

1) nach Anschluß 14 von D5, D6, D11 ... D13
16 von D3, D4, D7 ... D10
18 von D1, D2

2) nach Anschluß 7 von D5, D6, D11 ... D13
8 von D3, D4, D7 ... D10
9 von D1, D2

3)

4) Abgleichbauelement

VEB Kombinat Robotron Leningrader Str. 15 8012 Dresden			Dateiname:
			Revision: 1.0
Maße ohne Toleranzangabe		Datum	Name
	Bearb.	20.01.2003	Zander
Längenmaße	Gepr.		digitalisiert
Rundungshalbmesser	Norm		
Winkelmaße	QS		
Benennung: **Kleincomputer Z9001 / Farbmodul**			
Klass.-Nr.	Typ	Zeichnungs-Nr. **1.40.535861.7/04**	Blatt 1 von 1
	Variantenstückliste	Ers. f.	