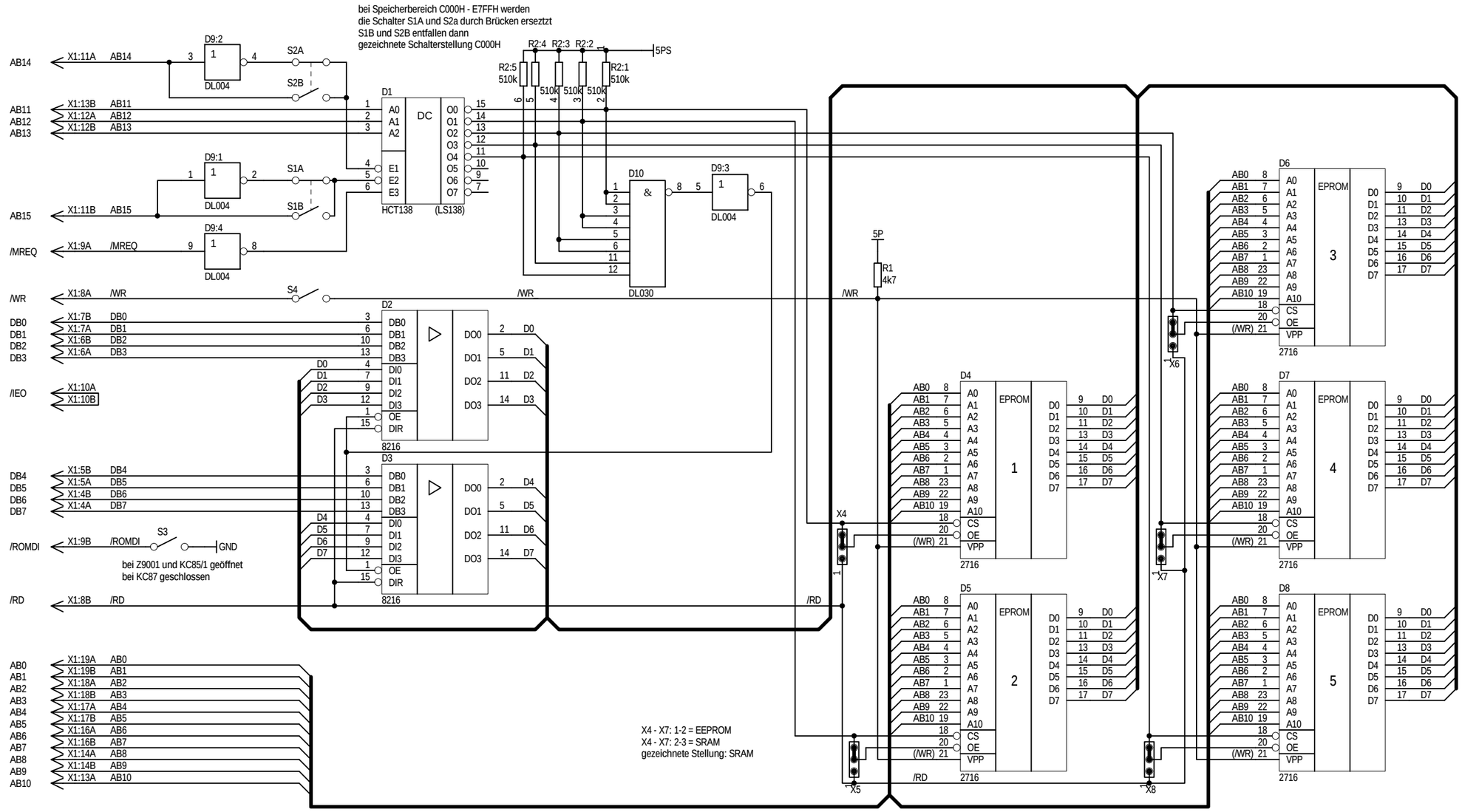

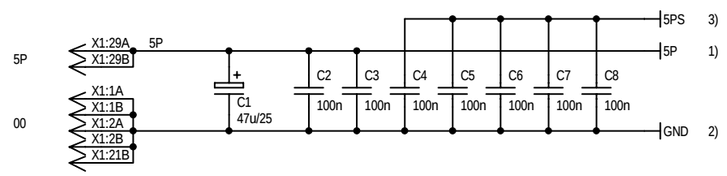

3) nach Anschluß 24 von D4 ... D8

1) nach Anschluß 14 von D9, D10
16 von D1... D3

2) nach Anschluß 7 von D9, D10
8 von D1... D3
12 von D4 ... D8

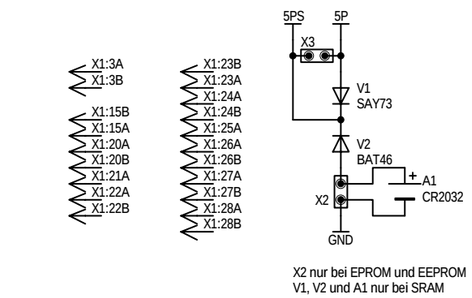

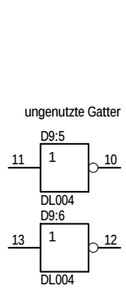

D4 bis D8 können durch EEPROMs oder SRAMs ersetzt werden

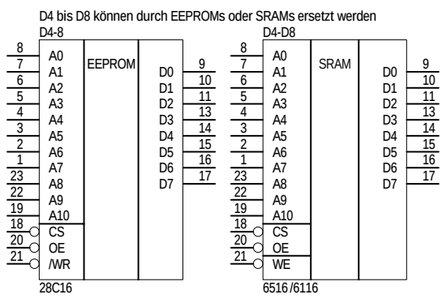

Ausg./Version	Antrag	Änderung	Datum	Gez.	Gepr.	Norm	QS
		5PS über 470K an /CS und Steckbrücken für SRAM bzw. EEPROM	25.05.2025	Zander			

E&DV - Ulrich Zander
01109 Dresden
Saßnitzer Straße 3
Telefon +49-351-880 9837

Dateiname: Z9_rom_D_.sch

Revision: D

Maße ohne Toleranzangabe		Datum	Name
	Bearb.	25.01.2025	Zander
Längenmaße	Gepr.		
Rundungshalbmesser	Norm		
Winkelmaße	QS		

Benennung

Kleincomputer Z9001 / ROM-Modul

(auch mit EEPROM / SRAM bestückbar)

Klass.-Nr.

Typ

Zeichnungs-Nr. 1.40.535 823.1/04

Blatt 1 von 1

PROTEL

Variantenstückliste

Ers. f.